高圧ねじ打機



※2020年2月現在。国内電動工具メーカーにおいて(当社調べ)(高圧ねじ打機、一般圧ねじ打機)

鋼製下地・木下地兼用　2×4・軸組｜ボード用

- 反動が少なく極上のフィーリング
- 締付けが速い。打つようなスピード感
- オイル飛散低減構造／らくらくマフラ交換

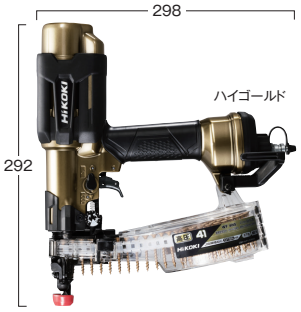

2年保証 *3　DTSN対応(JIS規格ねじ)

ねじ長さ25~41mm
WF 4HS NEW
¥95,000
ケース付　単/連切替　打込調整

鋼製下地・木下地兼用　2×4・軸組｜ボード用

- 長さ25~32mmねじに特化したコンパクトボディ
- ボディ前方がスリムになり、隅打ちしやすい
- ねじ残量が一目で判る透明マガジン・スクリュガイド採用



2年保証 *3

ねじ長さ25~32mm
WF 3H
¥82,000
ケース付　単/連切替　打込調整

■ 安定ガイド

WF 4HS・WF 4AS・WF 4H3/(S)・WF 4AR3/(S)・WF 3H・(旧形) WF 4AR2・WF 4H2用
本体の振れを抑え安定した作業ができます。
(着脱可能)
コードNo.**328428**　¥1,000

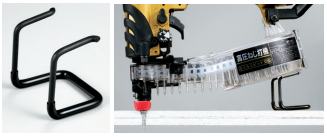

■ ビット交換工具

WF 4HS・WF 4AS・WF 4H3/(S)・WF 4AR3/(S)・WF 3H・(旧形) WF 4AR・WF 4H・WF 4AR2・WF 4H2用
コードNo.**884538**
¥920



らくらくビット交換
(本体を分解せずにビットが交換できます)

- WF 4HS
- WF 4AS
- WF 4H3/(S)
- WF 4AR3/(S)
- WF 3H
- (旧形) WF 4AR2/4H2
- WF 4AR/ 4H

特許



ねじ打機

鋼製下地・木下地兼用　2×4・軸組｜ボード用

- 反動が少なく極上のフィーリング
- 締付けが速い。打つようなスピード感
- オイル飛散低減構造／らくらくマフラ交換

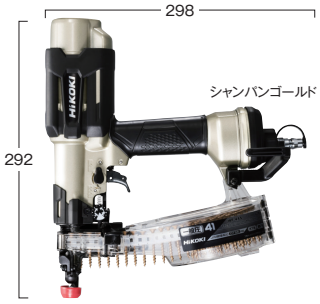

NEW　DTSN対応(JIS規格ねじ)

ねじ長さ25~41mm
WF 4AS
¥92,000
ケース付　単/連切替　打込調整

高圧ねじ打機

鋼製下地・木下地兼用　2×4・軸組｜ボード用

DTSN対応(JIS規格ねじ)

ねじ長さ25~41mm
WF 4H3/(S)*
¥95,000
ケース付　単/連切替　打込調整

2年保証 *3

＊在庫僅少品

ねじ打機

鋼製下地・木下地兼用　2×4・軸組｜ボード用

DTSN対応(JIS規格ねじ)

ねじ長さ25~41mm
WF 4AR3/(S)*
¥92,000
ケース付　単/連切替　打込調整

＊在庫僅少品

高圧エアインパクトドライバ

- 作業に合わせた締付速度が設定可能(締付速度4段切替)
- カムアウトとねじ倒れを減少させる低速時無段変速機構
- 回転式大形フック付



WH 12H2
¥64,000
ケース付　無段変速　正逆転可能

エアインパクトドライバ

- 軽い操作で速度調整がしやすく、カムアウトとねじ倒れを減少させる無段変速機構採用
- 回転式大形フック付



WH 12AB2
¥58,000
ケース付　無段変速　正逆転可能

形名	使用ねじ mm	使用空気圧力 MPa{kgf/cm²}	空気消費量(L{ℓ}/本) 1.96MPa{20kgf/cm²}の時	装てん数	質量 kg	使用ホース 内径 mm	標準付属品
高圧 WF 4HS	(木下地用) φ3.9~4.2×25~41 (鋼製下地用) φ3.5×25~41	1.76~2.26 {18~23}	1.7	100本	1.8	高圧専用5以上 (長さ30m以内)	ケース、保護メガネ、ビット交換工具、釘打機用オイル(50mL)
高圧 WF 3H	(木下地用) φ3.9×25~32 (鋼製下地用) φ3.5×25~28	1.76~2.26 {18~23}	1.6	100本	1.6	高圧専用5以上 (長さ30m以内)	ケース、保護メガネ、ビット交換工具、油さし
WF 4AS	(木下地用) φ3.9~4.2×25~41 (鋼製下地用) φ3.5×25~41	0.59~0.78 {6~8}	1.3※	100本	1.8	8.5以上 (長さ30m以内)	ケース、保護メガネ、ビット交換工具、釘打機用オイル(50mL)
高圧 WF 4H3/4H3(S)	(木下地用) φ3.9~4.2×25~41 (鋼製下地用) φ3.5×25~41	1.76~2.26 {18~23}	1.8	100本	1.9	高圧専用5以上 (長さ30m以内)	ケース、ビット(No.2プラスドライバビット)、ノーズキャップ、保護メガネ、ビット交換工具、油さし
WF 4AR3/WF 4AR3(S)	(木下地用) φ3.9~4.2×25~41 (鋼製下地用) φ3.5×25~41	0.59~0.78 {6~8}	1.8※	100本	1.9	8.5以上 (長さ30m以内)	ケース、ビット(No.2プラスドライバビット)、ノーズキャップ、保護メガネ、ビット交換工具、油さし

形名	能力 mm	使用空気圧力 MPa{kgf/cm²}	六角軸二面幅 mm	回転数 min⁻¹{回/分}	質量 kg	使用ホース 内径 mm	標準付属品
高圧 WH 12H2	(木工用) φ3.2~φ5.6ねじ(ビス)	0.98~2.26 {10~23}	6.35	0~10,000	1.0	高圧専用6以上 (長さ30m以内)	No.2プラスビット(65mm)、六角棒スパナ、油さし、ケース
WH 12AB2		0.49~0.78 {5~8}	6.35	0~10,000	1.0	8.5以上 (長さ30m以内)	

別売部品　ねじ打機用

JIS規格ねじ対応 ■ プラスビットNo.2



WF 4H3/(S)・WF 4AR3/(S)用
コードNo.**0088-8719**　¥3,000(5本入り)

JIS規格ねじ対応 ■ プラスビットNo.2



WF 4HS・WF 4AS・(旧形) WF 4H2・WF 4AR2用
コードNo.**0088-8092**　¥3,300(5本入り)

■ プラスビットNo.2

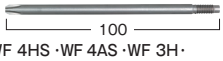

WF 4HS・WF 4AS・WF 3H・(旧形) WF 4AR・WF 4H・WF 4AR2・WF 4H2用
コードNo.**0088-4481**　¥3,000(5本入り)

■ プラスビットNo.2



(旧形) WF 4AH・WF 4AK用
コードNo.**0088-2226**
¥4,400(5本入り)

＊3 詳細はP.166をご覧ください。　※ 空気消費量0.69MPa{7kgf/cm²}の時

ロール連結ねじはP.181をご覧ください。

無段変速　正逆転可能　単/連切替 単発／連続切替　打込調整 打込み深さ調整　ケース付