Hitachi Koki

日立電気ドリル
FD 10VST形 鉄工10mm 木工25mm

NEW

COMPACT & HIGH POWER※

HITACHI DRILL FD 10VST

木材・鉄板への穴あけに





チャレンジ25
未来が変える。日本が変える。

日立工機は地球温暖化防止国民運動、チャレンジ25キャンペーンに参加しています。

（ドリルビット別売）
※2012年1月現在 当社従来機種 FD 10VA2との比較（当社調べ）

HITACHI

コンパクト&ハイパワー!

NEW

コンパクト※ 全長227mm!!

取り回しやすい
コンパクトボディ!



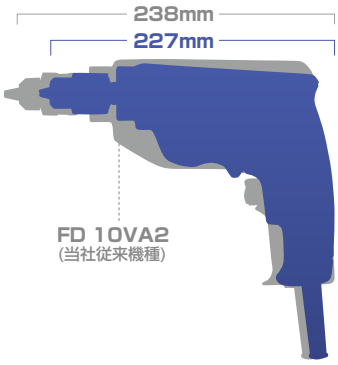

ハイパワー※ 450W!!

ハイパワーで、金属や木材にらくらく穴あけ!
効率のよい作業をサポート!

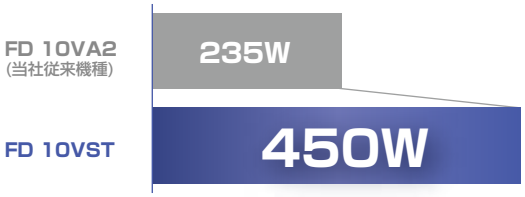

※2012年1月現在 当社従来機種 FD 10VA2との比較(当社調べ)

別売ドリルスタンド

日立ドリルスタンド
D10-DS2形



簡単に正確な穴あけができます!



希望小売価格 ¥13,000(税別)

日立電気ドリル FD 10VST形

希望小売価格 ¥11,200(税別)

4 966376 202454



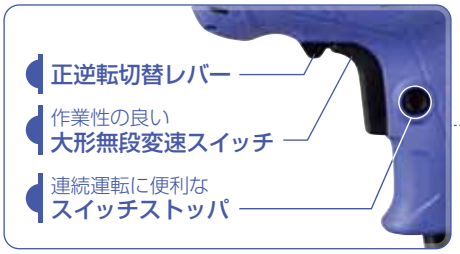

形名	穴あけ能力 mm		電源 V	電流 A	消費電力 W	回転数 min⁻¹{回/分}	質量 kg	コード m	標準付属品
	鉄工	木工							
FD 10VST	10	25	単相100	4.7	450	0~3,200	1.2	2心・2	チャックハンドル

安全上のご注意 火災、感電、けがなどの事故を未然に防ぐため、ご使用前に、取扱説明書に記載されている「安全上のご注意」をすべてよくお読みのうえ、指示に従って正しく使用してください。

FM 68090/ISO 9001:2008

品質第一主義
当社は、品質マネジメントシステムの国際規格「ISO9002」を1995年に取得し、更に「ISO9001:2000」を2002年に、「ISO9001:2008」を2010年に取得しました。

EC99J2022 051

環境重視経営
当社は、国内の電動工具メーカーで最初に環境マネジメントシステムの国際規格「ISO14001」を1996年に取得しました。

このマークは、日立グループの「環境情報表示制度」に基づき、地球環境保全に関する取り組みの具体的内容をお知らせするマークです。詳しい環境情報は、当社のホームページでご覧いただけます。
http://www.hitachi-koki.co.jp/env/envdata/

●お求めは、お手軽なお支払い方法の日立のクレジット・リースをご活用ください。●掲載した製品は、外観などの改良のため一部変更することがあります。
●このカタログに掲載の価格は、メーカー希望小売価格です。消費税は含まれておりません。

日立工機株式会社 [電動工具ホームページ] http://www.hitachi-koki.co.jp/powertools/
国内営業本部
東京都港区港南二丁目15番1号(品川インターシティA棟)
東京(03)5783-0626(代表) 〒108-6020
支　店
北海道(011)896-1740・北　陸(076)263-4311・中　国(082)504-8282
東　北(022)288-8676・中　部(052)533-0231・四　国(087)863-6761
関　東(03)5783-0608・関　西(0798)37-2665・九　州(092)621-5772
お客様相談センター(土・日・祝日を除く9:00~17:00)
●フリーダイヤル 0120-20-8822(携帯電話からはご利用になれません。)
●ナビダイヤル 0570-20-0511※通話料は有料(携帯電話からもご利用いただけます。但し、PHSおよび一部IP電話からはご利用になれません。)

親切と真心サービスの——日立電動工具販売店

12-02 SD-1307 Printed in Japan TF-F(M)